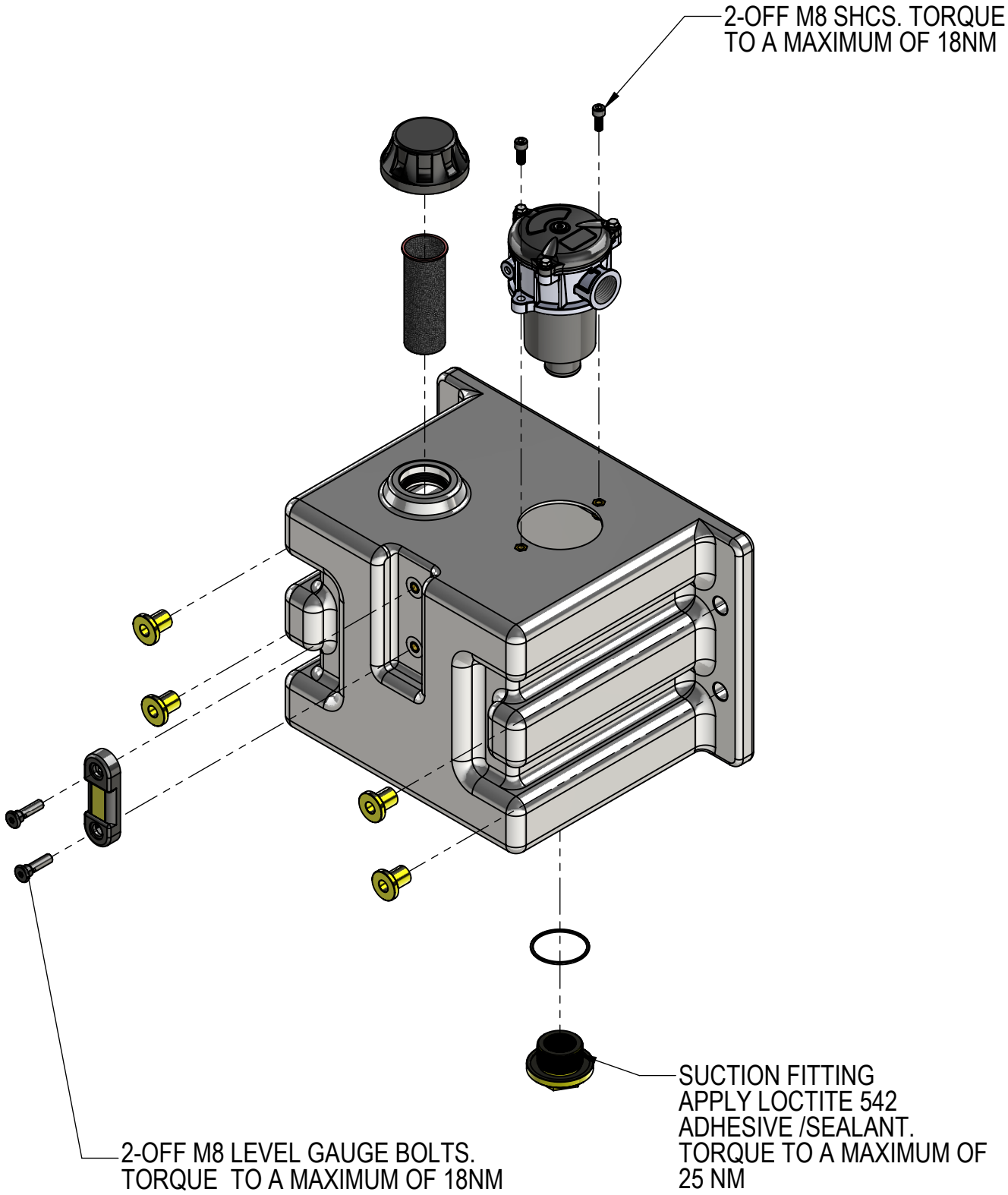

REPARK

WWW.REPARK.LV